3 601 C88 101
Stand / Issue } 09-06-24

Fig. /Abb. 1

Schräg - Verzahnung

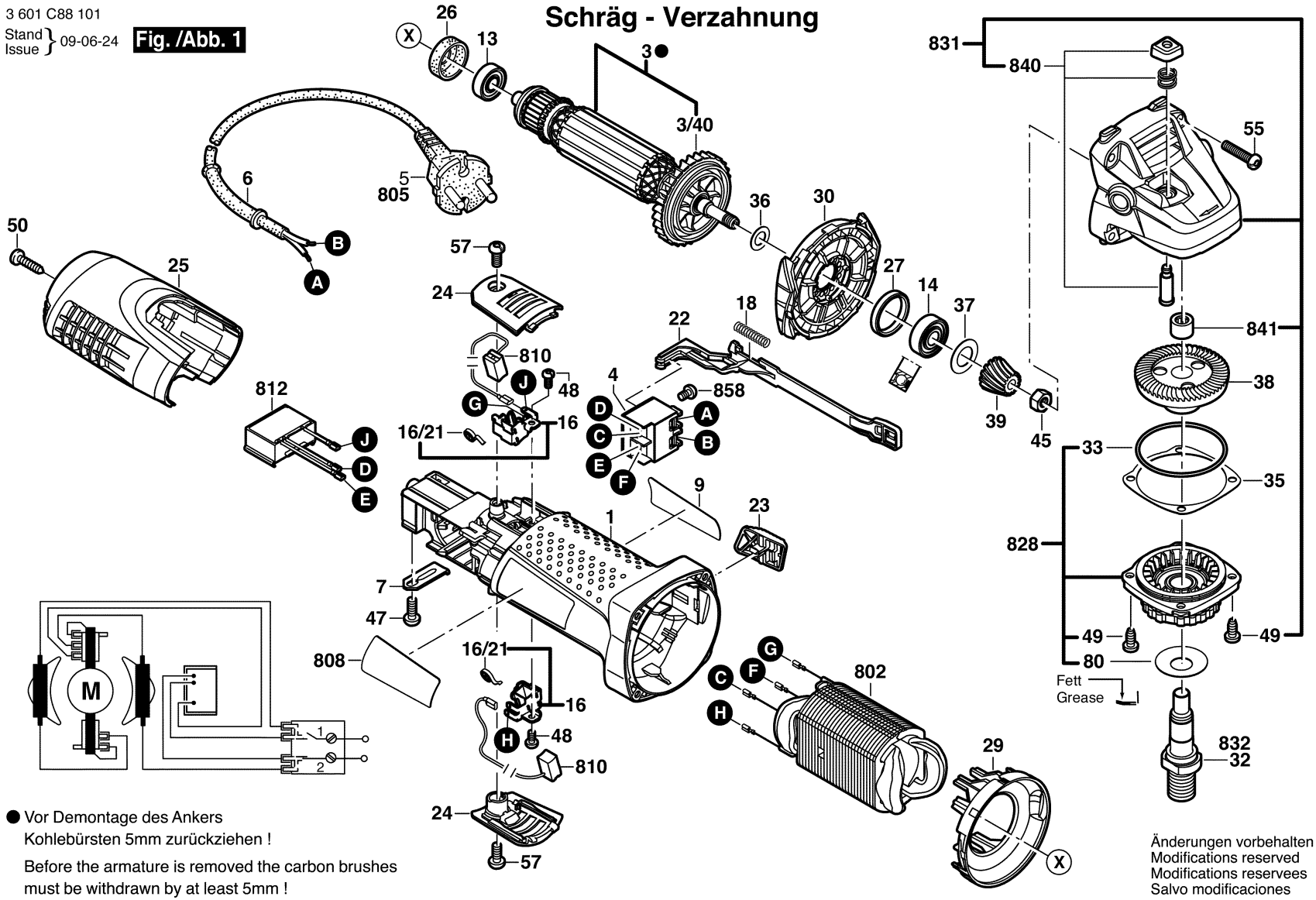

● Vor Demontage des Ankers Kohlebürsten 5mm zurückziehen !

Before the armature is removed the carbon brushes must be withdrawn by at least 5mm !

Änderungen vorbehalten
Modifications reserved
Modifications reservees
Salvo modificaciones

3 601 C88 101
Stand / Issue } 09-06-24 **Fig. /Abb. 2**

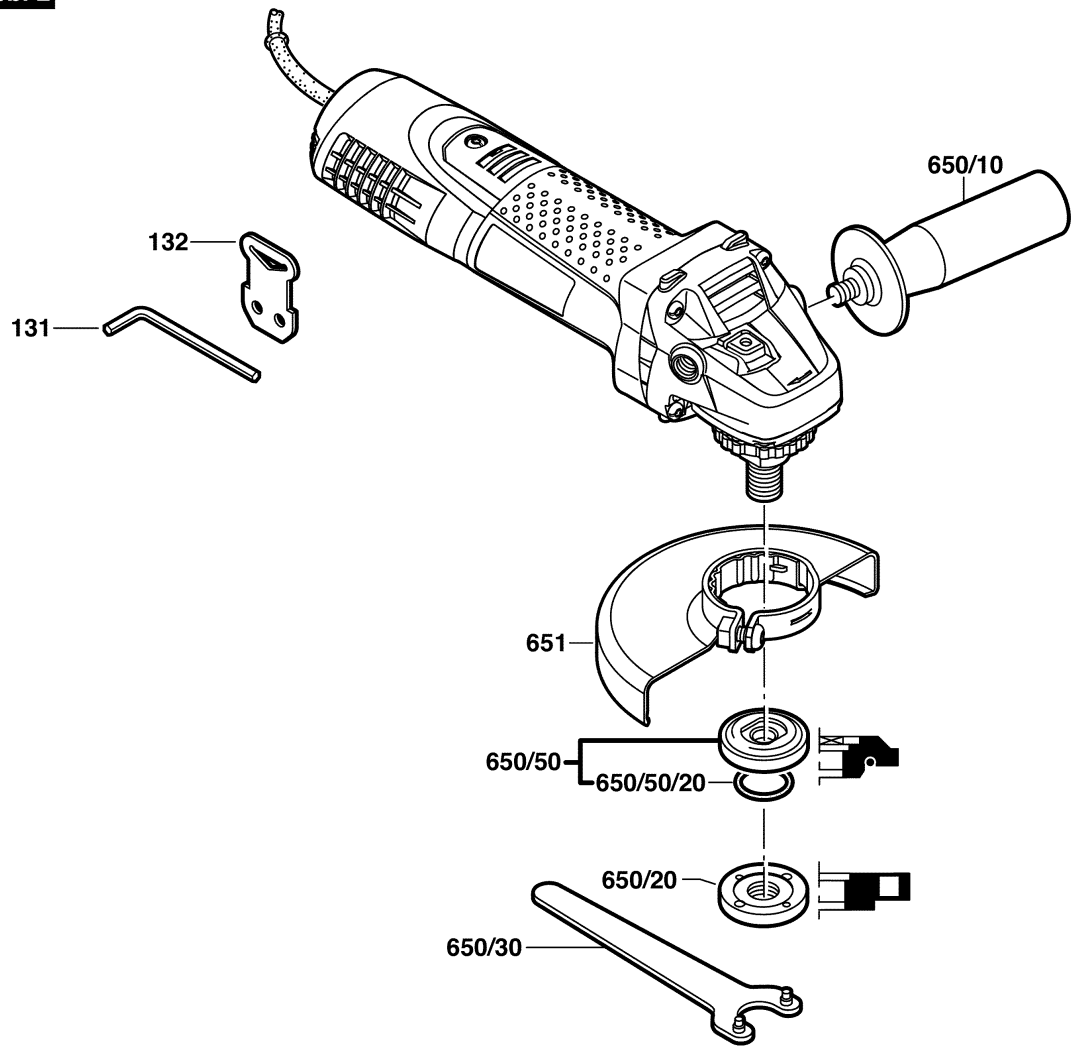

Änderungen vorbehalten
Modifications reserved
Modifications reservees
Salvo modificaciones